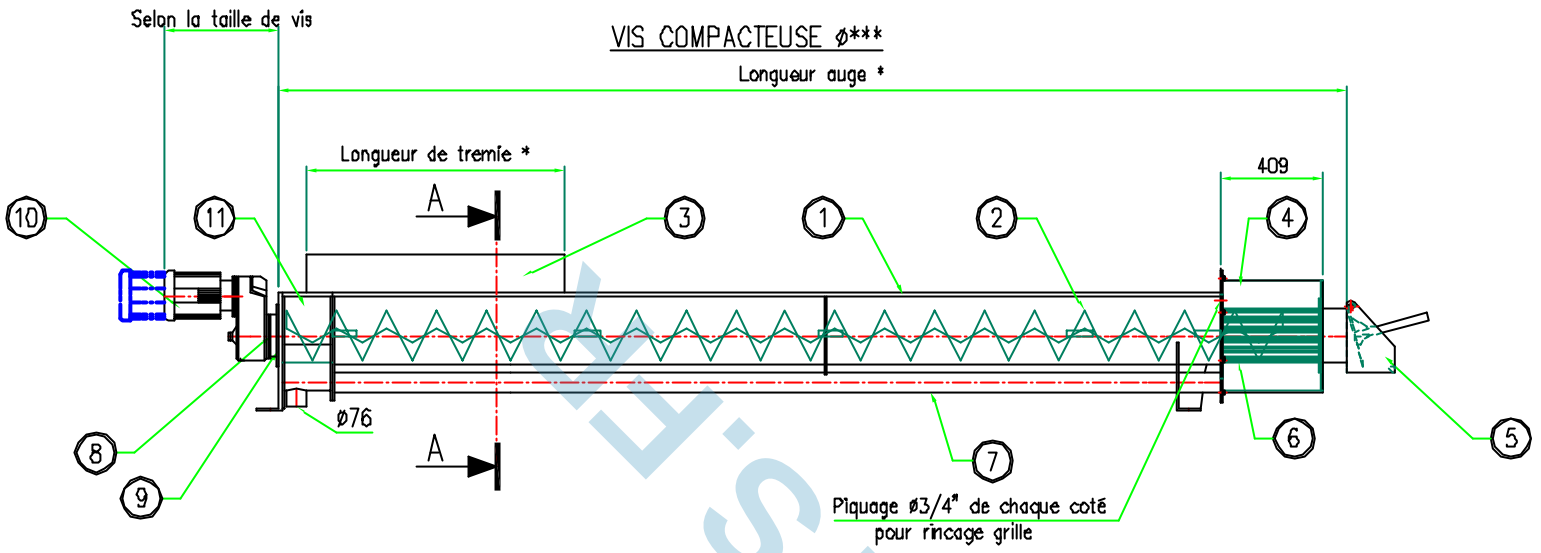

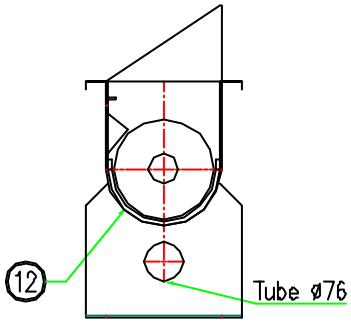

Pour l'encombrement détaillé voir descriptif technique FLYGT vis de transfert.

Rep	Nb	Désignation
12	1	Coquille d'usure PEHD
11	1	Zone d'égouttage : tole perforée
10	1	Moto-réducteur / marque SEW ou NORD
9	1	Contre plaque
8	1	Embout commande
7	1	Evacuation des eaux
6	1	Zone de compactage : grille à fissures 1000 microns
5	1	Sortie avec clapet
4	1	Tube de reception
3	1	Ensemble couvercles,trémies
2	1	Rotor ***
1	1	Auget

* : A PRECISER.
*** : diamètres standard = 200, 240, 300 mm

INDICE	DATE	DESSINE PAR :	VERIFIE PAR :	ETAT	DESIGNATION	APPROUVE PAR :
00	01/07/07	BONNET	BONNET	PREL.	PREMIERE EDITION	DERVILLE

Ce plan est la propriété de ITT FLYGT SAS , il ne peut être reproduit ou communiqué à des tiers sans son autorisation

TITRE : VIS COMPACTEUSE ø ROTOR ***

CLIENT : FLYGT

AFFAIRE : STANDARD

ECHELLE 1/20 | FORMAT A3 | PROJET ☐ EXECUTION ☐ STANDARD ☒ | NATURE DU PLAN : STANDARD

DOSSIER HE N° : | DOSSIER T.C. OU OFFRE N° :

Flygt
ITT Industries
ITT Flygt SAS
29 rue du Port, Parc de l'Ile
TSA 80000
69728 NANTERRE Cedex
Tél : 01 46 67 38 39
Fax : 01 46 67 38 00
Capital Social : 3 896 927 euros
RCS Nanterre

35019 V3.00

HYDROLYS-FR