Notice technique

HYDROLYS.FR

Pompe submersible C 3300, 50 Hz

FLYGT
a xylem brand

HYDROLYS.FR

C 3300

Produit

Pompe submersible pour le pompage d'eaux usées et d'effluents contenant des matières solides ou fibreuses longues.

Désignation

Code produit	3300.181
Code produit	3300/605
Code produit	3300/665
Installation	P, S, T, Z

Caractéristiques de l'hydraulique

Code produit	Caractéristiques
3300.181	LT, MT, HT
3300/6XX	LT, HT

Limites d'utilisation

Température du liquide	max +40 °C
Profondeur d'immersion	max 20 m
pH du liquide pompé	pH 6-11
Densité du liquide	max. 1100 kg/m^3

Caractéristiques techniques du moteur

Fréquence	50 Hz
Classe d'isolation	H (+180 °C)
Variation de tension	
- en marche continue	max ± 5 %
- en marche intermittente	max ± 10 %
Déséquilibre de tension entre phases	max 2 %
Nb. de démarrages/heure	max 30

Câble

Démarrage direct-en-ligne

3300.181

SUBCAB®	4G10+2x1,5 mm^2
	4G16+2x1,5 mm^2
	4G25 mm^2
	4G25+2x1,5 mm^2
	4G35+2x1,5 mm^2

3300/6XX

SUBCAB® Doit être dimensionné par ITT Flygt

Démarrage Etoile/Triangle (Y/D)

3300.181

SUBCAB®	2x4G10+2x1,5 mm^2
	2x4G16+2x1,5 mm^2
	2x4G25+2x1,5 mm^2
	2x4G35+2x1,5 mm^2

3300/6XX

SUBCAB® Doit être dimensionné par ITT Flygt

Equipement de contrôle

Température d'ouverture des thermosondes	125 °C
Détecteur de fuite dans le coffret du stator	FLS
Détecteur de fuite dans le coffret de la boîte de raccordement	FLS
Détecteur de température analogique dans le roulement principal	Pt100

Matériaux

Roue	Fonte
Volute	Fonte
Logement de stator	Fonte
Arbre	Acier au carbone
Anneaux toriques	Caoutchouc nitrile

Garniture mécaniques

Modèle	Joint intérieur	Joint extérieur
Standard	Carbure de Tungstène/Carbure de Tungstène	Carbure de Tungstène/Carbure de Tungstène

Traitement de surface

Peinture époxy Duasolid grise.

HYDROLYS.FR

Poids

Voir le plan d'encombrement.

Option

3300.091	Conception antidéflagrante
3300/615	Conception antidéflagrante
3300/675	Conception antidéflagrante
3300.280	Conception en acier inoxydable
Détecteur de fuite dans le coffret du stator	FLS
Détecteur de fuite dans le coffret d'huile	CLS
Traitement de surface	Epoxy 350 microns
Autres câbles	
Anodes en zinc	

3300/6XX

Détecteur de température analogique dans le roulement du stator Pt100

Détecteur de température analogique dans le roulement du support Pt100

Accessoires

Robinetterie, vanne de brassage, adaptateurs, raccords de flexible et autres accessoires mécaniques.

Accessoires électriques tels que coffret électrique, tableaux de commande, démarreurs, relais de contrôle, câbles.

Voir la notice séparée ou le site www.xyleminc.com, pour des informations plus détaillées.

HYDROLYS.FR

LT- Caractéristiques techniques du moteur et courbe de performance

3300.181

No de courbe/ turbine	Puissance nominale, kW	Intensité nominale, A	Courant de démarrage, A	cos φ du facteur de puissance	Passage libre, mm	Version anti-déflagrante disponible	Installation				
							P	S	T	Z	
400 V, 50 Hz, 3 ~, 730 tr/min											
804	27	56	293	0,8	102	Oui	•	•	•	•	
805	27	56	293	0,8	102	Oui	•	•	•	•	
806	27	56	293	0,8	102	Oui	•	•	•	•	
807	27	56	293	0,8	102	Oui	•	•	•	•	
808	27	56	293	0,8	102	Oui	•	•	•	•	
809	27	56	293	0,8	102	Oui	•	•	•	•	
400 V, 50 Hz, 3 ~, 730 tr/min											
801	37	77	380	0,80	102	Oui	•	•	•	•	
802	37	77	380	0,80	102	Oui	•	•	•	•	
803	37	77	380	0,80	102	Oui	•	•	•	•	
804	37	77	380	0,80	102	Oui	•	•	•	•	
805	37	77	380	0,80	102	Oui	•	•	•	•	
806	37	77	380	0,80	102	Oui	•	•	•	•	
807	37	77	380	0,80	102	Oui	•	•	•	•	
808	37	77	380	0,80	102	Oui	•	•	•	•	
809	37	77	380	0,80	102	Oui	•	•	•	•	
400 V, 50 Hz, 3 ~, 975 tr/min											
620	44	82	515	0,88	102	Oui	•	•	•	•	

Le courant de démarrage Y/D est d'environ 1/3 du courant de démarrage D.

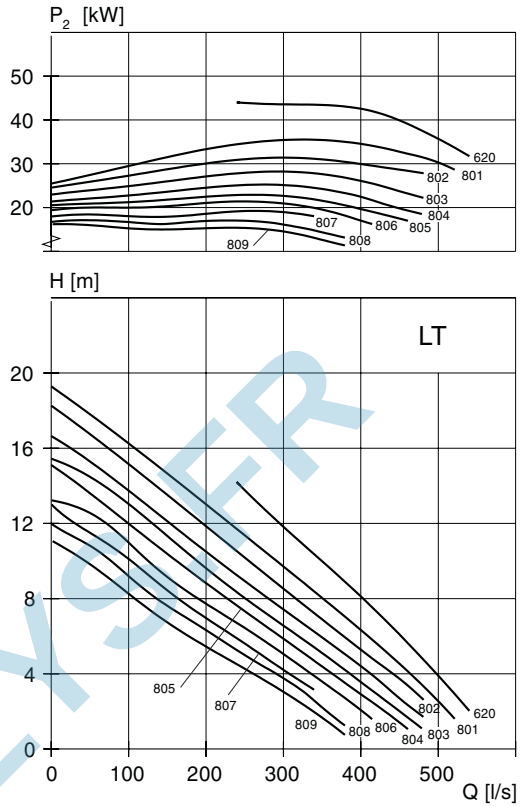

3300/605 and 3300/665

No de courbe/ turbine	Unité de commande	Puissance nominale, kW	Intensité nominale, A	Courant de démarrage, A	cos φ du facteur de puissance	Version anti-déflagrante disponible	Installation				
							P	S	T	Z	
400 V, 50 Hz, 3 ~, 985 tr/min											
601	605	58	118	660	0,78	Oui	•	•	•	•	
601	665	75	150	835	0,79	Oui	•	•	•	•	
601	665	90	185	1160	0,76	Oui	•	•	•	•	

Le courant de démarrage Y/D est d'environ 1/3 du courant de démarrage D.

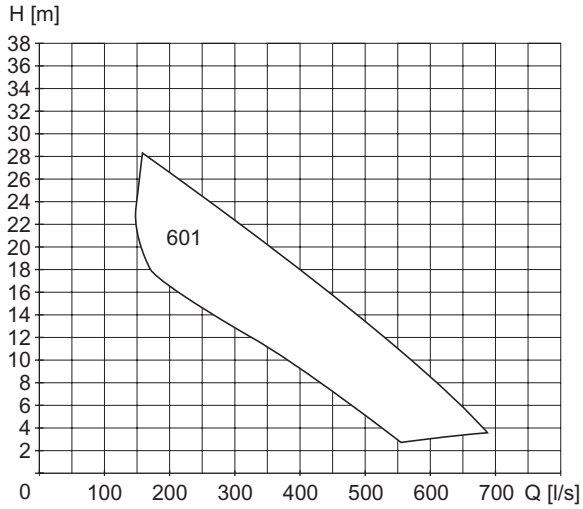

HYDROLYSER

MT- Caractéristiques techniques du moteur et courbe de performance

3300.181

No de courbe/ turbine	Puissance nominale, kW	Intensité nominale, A	Courant de démarrage, A	cos φ du facteur de puissance	Passage libre, mm	Version anti-déflagrante disponible	Installation				
							P	S	T	Z	
400 V, 50 Hz, 3 ~, 975 tr/min											
636	34	65	475	0,86	176	Oui	•	•	•	•	
638	34	65	475	0,86	150	Oui	•	•	•	•	
640	34	65	475	0,86	134	Oui	•	•	•	•	
642	34	65	475	0,86	100	Oui	•	•	•	•	
644	34	65	475	0,86	100	Oui	•	•	•	•	
646	34	65	475	0,86	100	Oui	•	•	•	•	
648	34	65	475	0,86	100	Oui	•	•	•	•	
400 V, 50 Hz, 3 ~, 975 tr/min											
632	44	82	515	0,88	190	Oui	•	•	•	•	
636	44	82	515	0,88	176	Oui	•	•	•	•	
638	44	82	515	0,88	150	Oui	•	•	•	•	
640	44	82	515	0,88	134	Oui	•	•	•	•	
641	44	82	515	0,88	100	Oui	•	•	•	•	
642	44	82	515	0,88	100	Oui	•	•	•	•	
644	44	82	515	0,88	100	Oui	•	•	•	•	
646	44	82	515	0,88	100	Oui	•	•	•	•	
648	44	82	515	0,88	100	Oui	•	•	•	•	

Le courant de démarrage Y/D est d'environ 1/3 du courant de démarrage D.

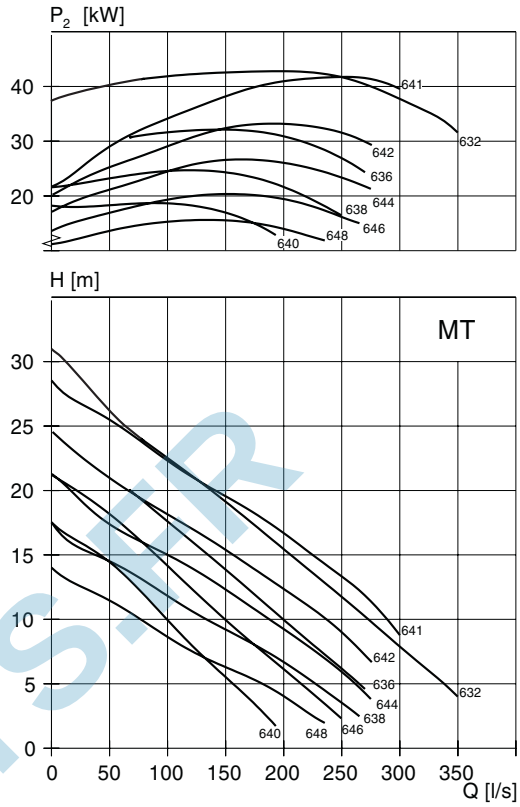

HYDROLYS.FR

HT- Caractéristiques techniques du moteur et courbe de performance

3300.181

No de courbe/ turbine	Puissance nominale, kW	Intensité nominale, A	Courant de démarrage, A	cos φ du facteur de puissance	Passage libre, mm	Version anti-déflagrante disponible	Installation			
							P	S	T	Z
400 V, 50 Hz, 3 ~, 1475 tr/min										
454	40	78	490	0,82	76	Oui	•	•	•	•
464	40	78	490	0,82	76	Oui	•	•	•	•
465	40	78	490	0,82	76	Oui	•	•	•	•
466	40	78	490	0,82	76	Oui	•	•	•	•
467	40	78	490	0,82	76	Oui	•	•	•	•
468	40	78	490	0,82	76	Oui	•	•	•	•
400 V, 50 Hz, 3 ~, 1475 tr/min										
452	54	100	535	0,85	90	Oui	•	•	•	•
454	54	100	535	0,85	76	Oui	•	•	•	•
460	54	100	535	0,85	76	Oui	•	•	•	•
461	54	100	535	0,85	76	Oui	•	•	•	•
462	54	100	535	0,85	76	Oui	•	•	•	•
463	54	100	535	0,85	76	Oui	•	•	•	•
464	54	100	535	0,85	76	Oui	•	•	•	•
465	54	100	535	0,85	76	Oui	•	•	•	•
466	54	100	535	0,85	76	Oui	•	•	•	•
467	54	100	535	0,85	76	Oui	•	•	•	•
468	54	100	535	0,85	76	Oui	•	•	•	•

Le courant de démarrage Y/D est d'environ 1/3 du courant de démarrage D.

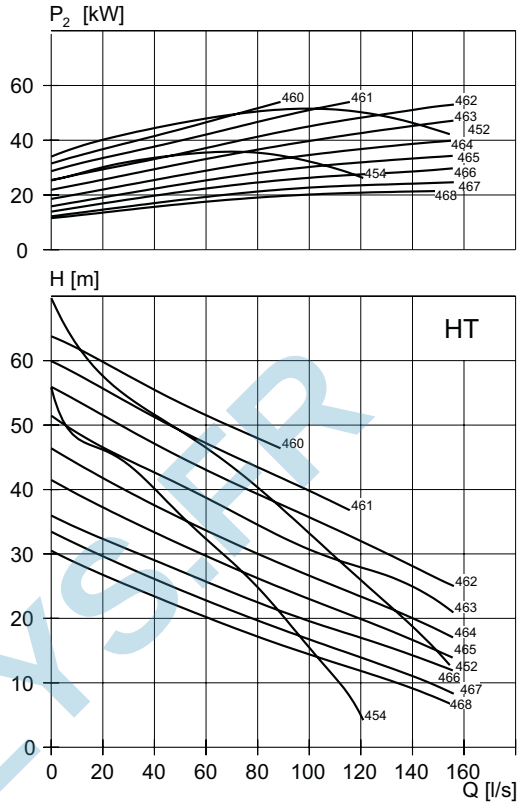

3300/605

No de courbe/ turbine	Unité de commande	Puissance nominale, kW	Intensité nominale, A	Courant de démarrage, A	cos φ du facteur de puissance	Version anti-déflagrante disponible	Installation			
							P	S	T	Z
400 V, 50 Hz, 3 ~, 1480 tr/min										
460	605	70	127	800	0,86	Oui	•	•	•	•

Le courant de démarrage Y/D est d'environ 1/3 du courant de démarrage D.

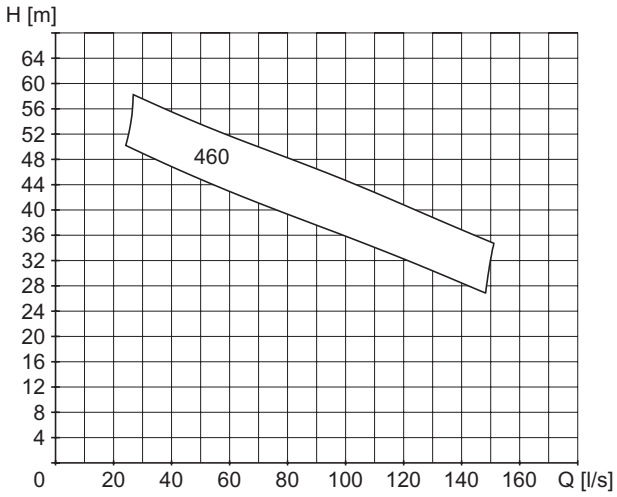

HYDROLYSER

Plan d’encombrement

Toutes les illustrations sont disponibles sous forme de documents Acrobat (.pdf) et dessins AutoCad (.dwg). Prendre contact avec votre représentant Xylem pour des informations plus détaillées.

Toutes les dimensions sont en mm.

LT, Installation P

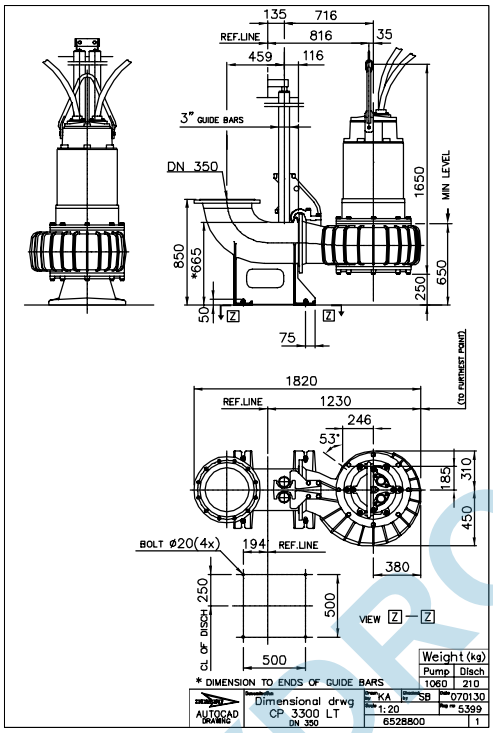

LT, Installation P

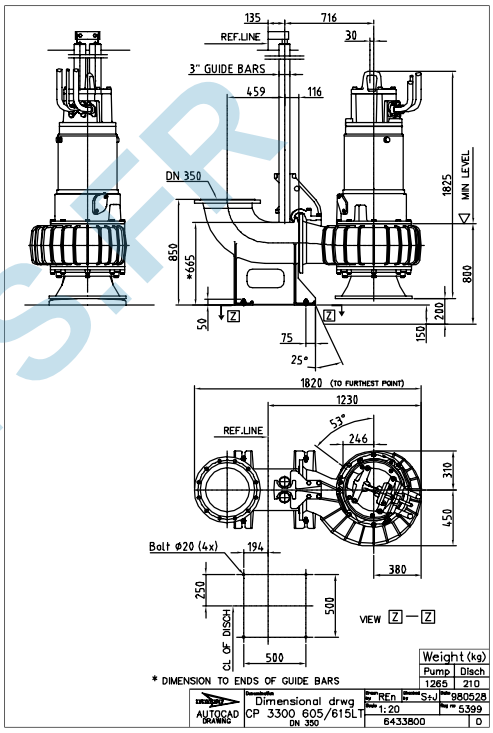

HYDROLYS.FR

LT, Installation P

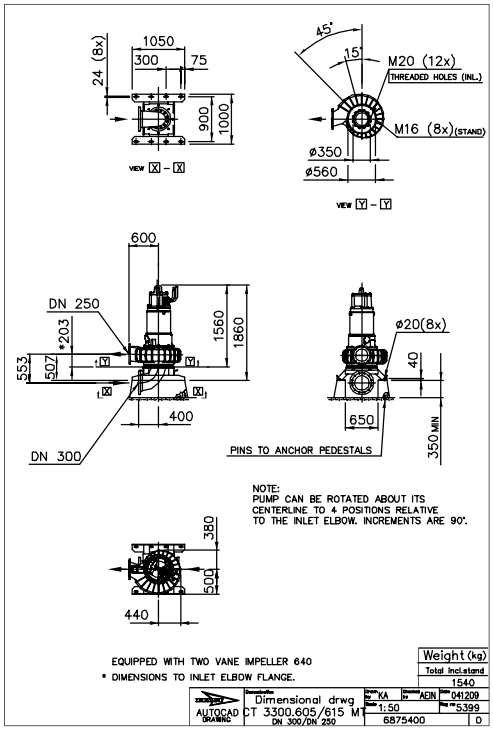

LT, Installation T

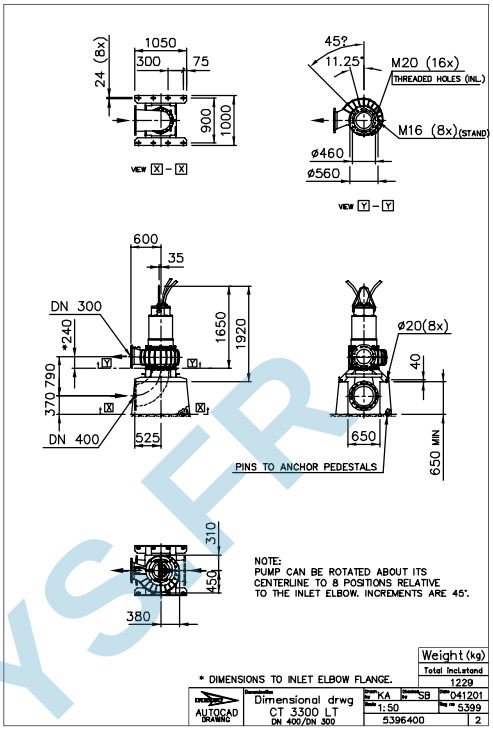

LT, Installation S

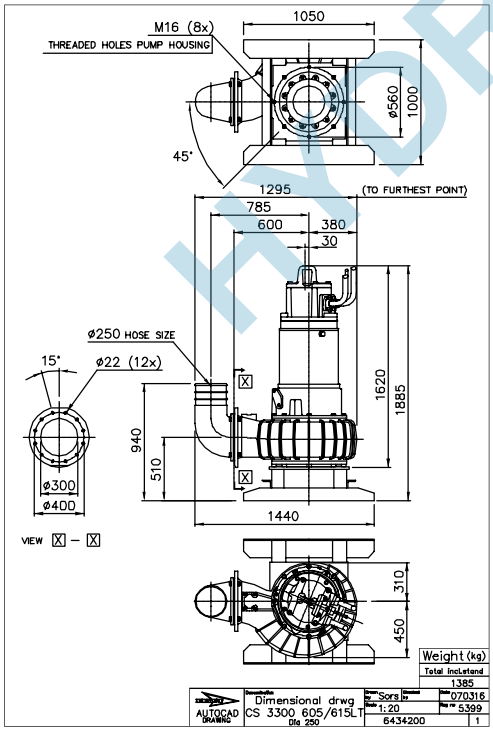

LT, Installation S

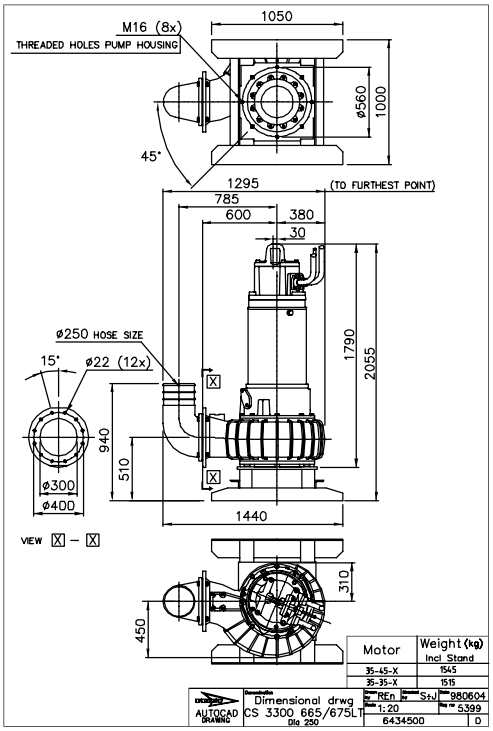

HYDROLYS.FR

LT, Installation T

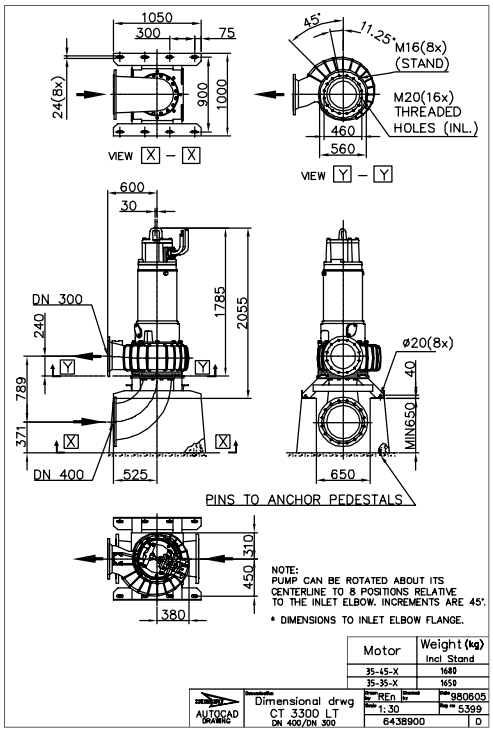

LT, Installation Z

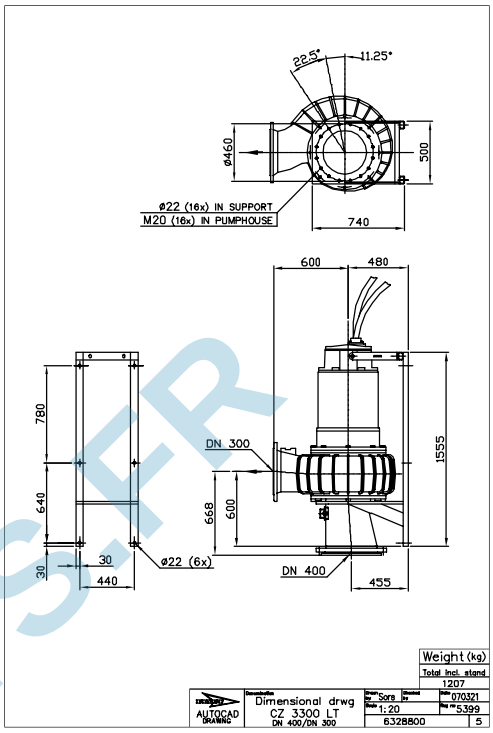

LT, Installation Z

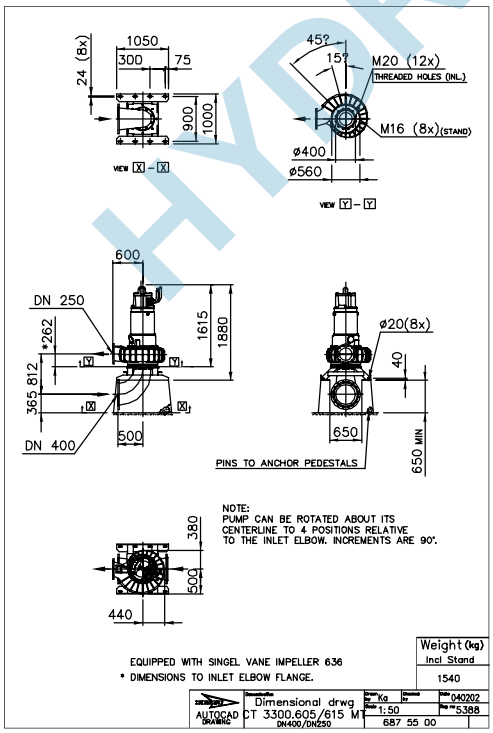

MT, Installation T

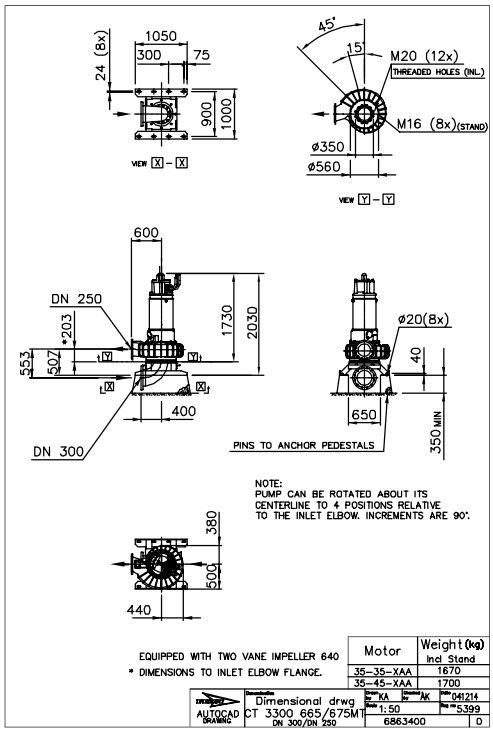

HYDROLYS.FR

MT, Installation P

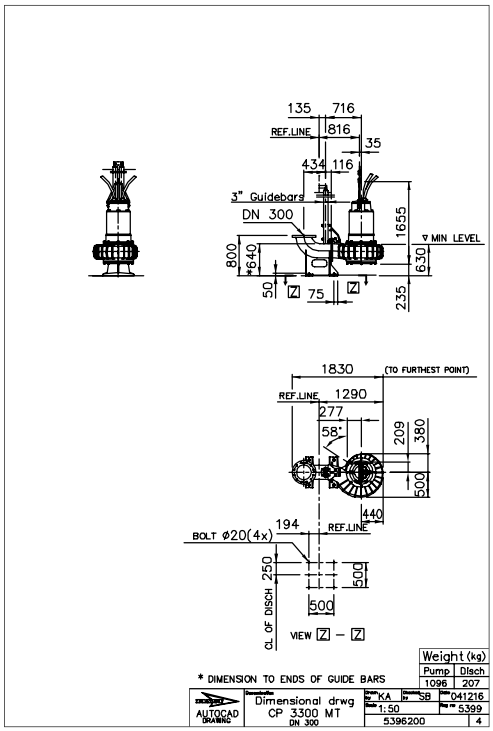

MT, Installation S

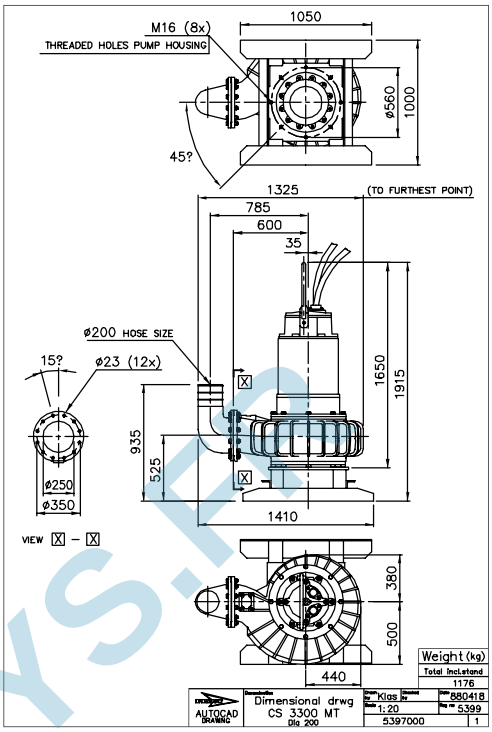

MT, Installation T

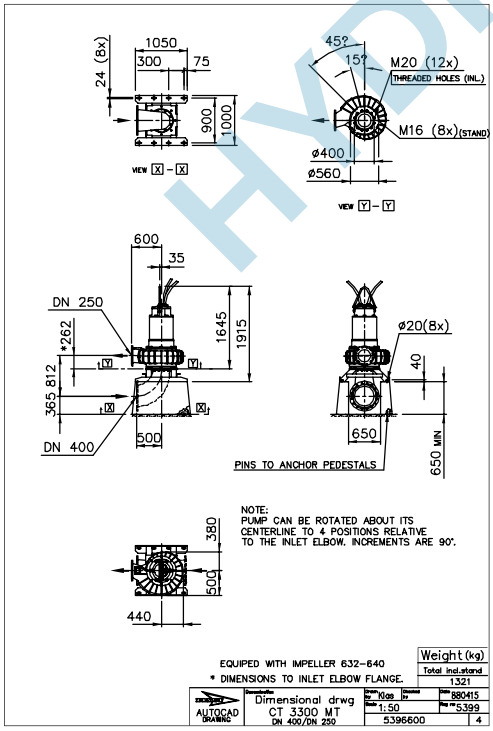

MT, Installation T

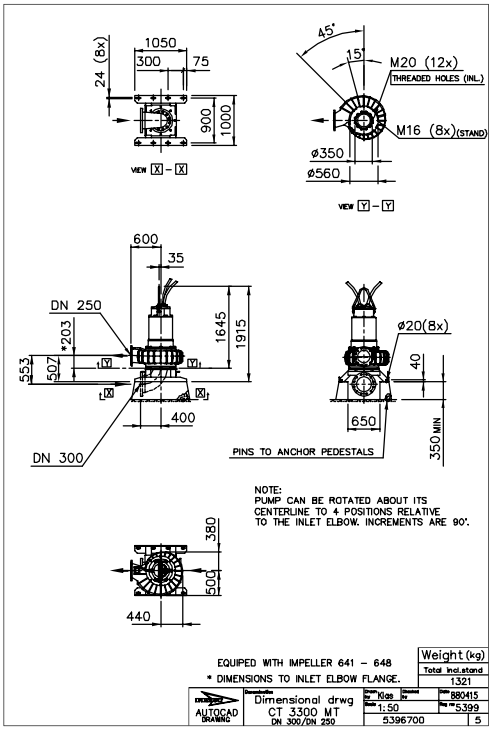

HYDROLYS.FR

MT, Installation Z

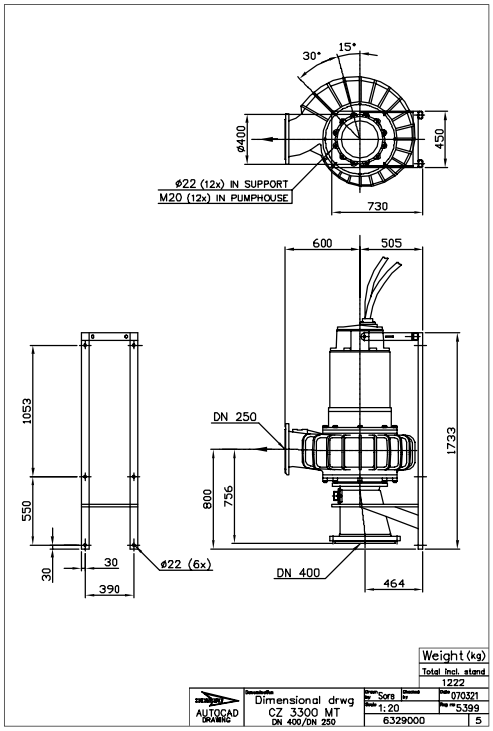

MT, Installation Z

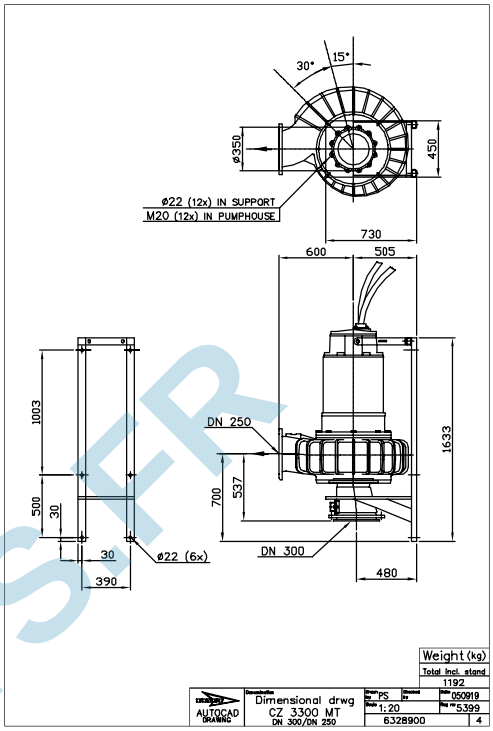

HT, Installation P

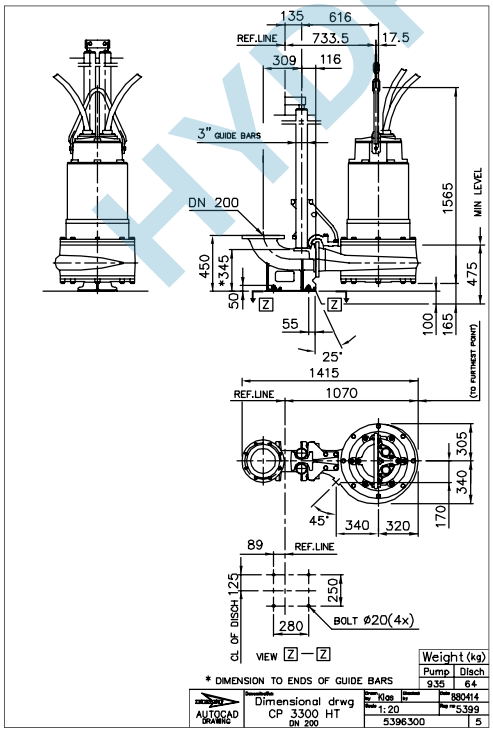

HT, Installation P

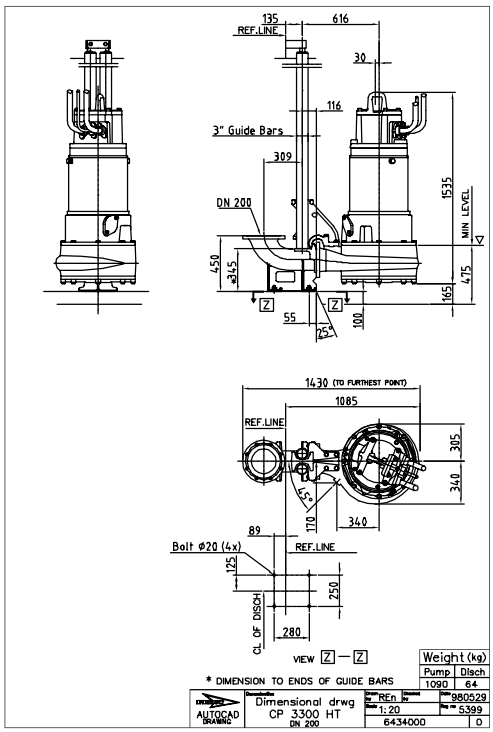

HYDROLYS.FR

HT, Installation P

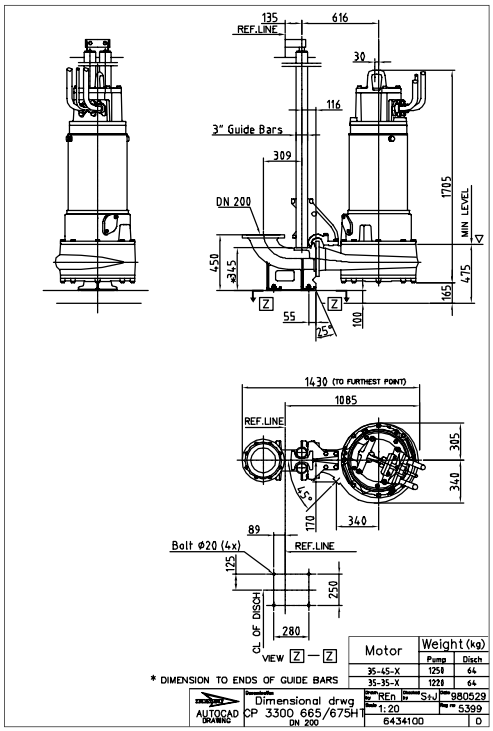

HT, Installation S

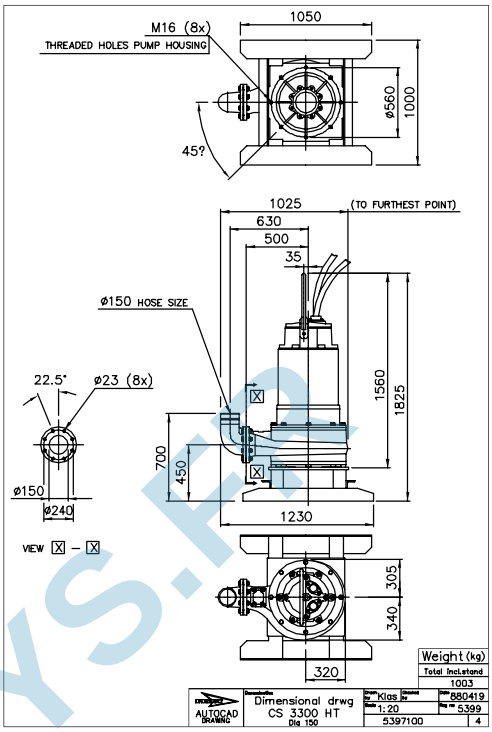

HT, Installation S

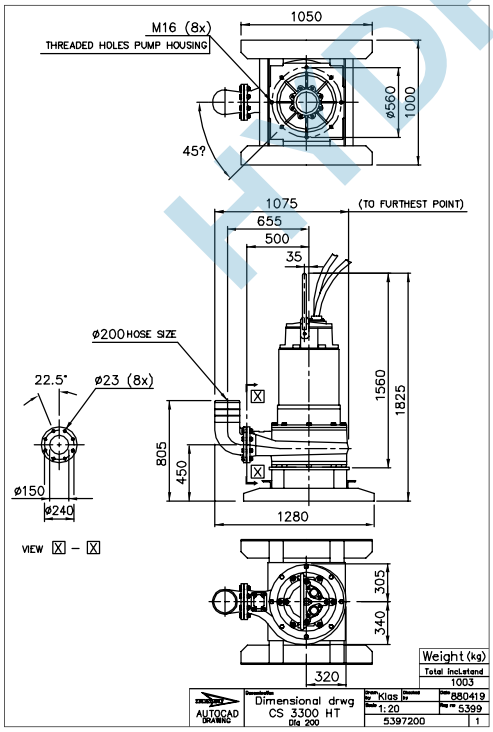

HT, Installation S

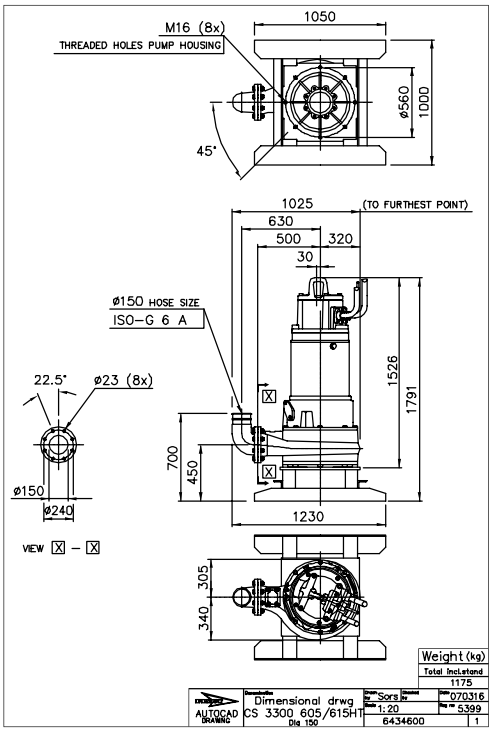

HYDROLYS.FR

HT, Installation S

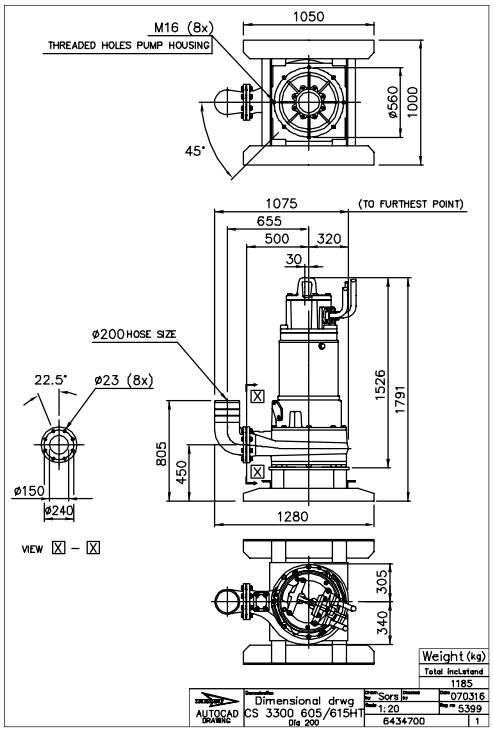

HT, Installation S

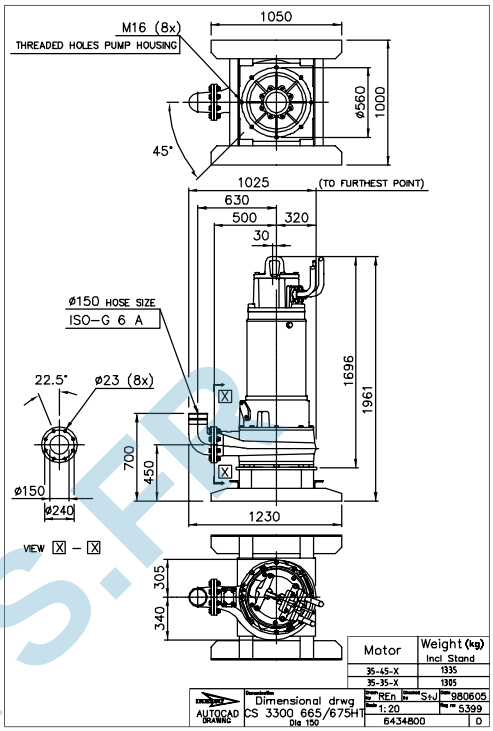

HT, Installation S

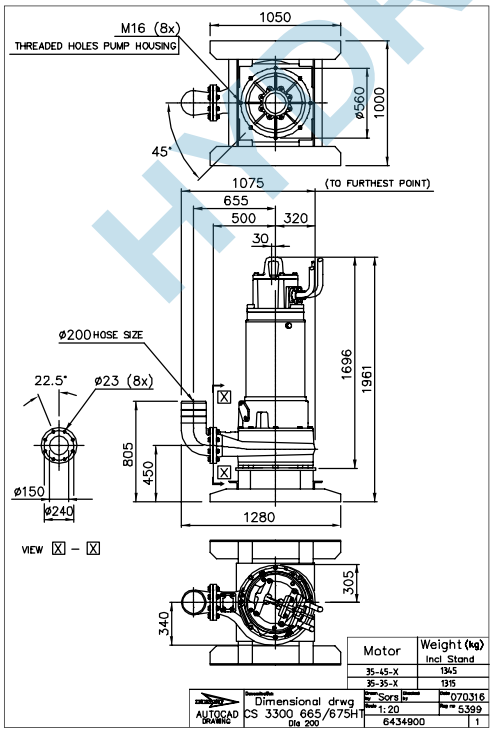

HT, Installation T

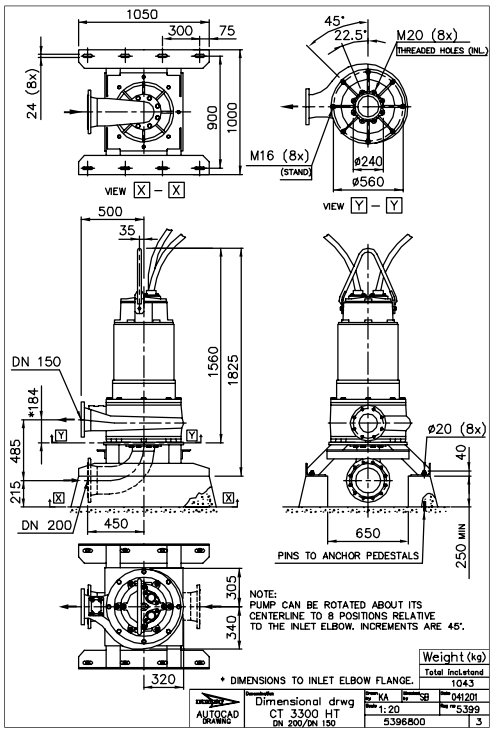

MT, Installation T

HT, Installation T

HYDROLYS.FR

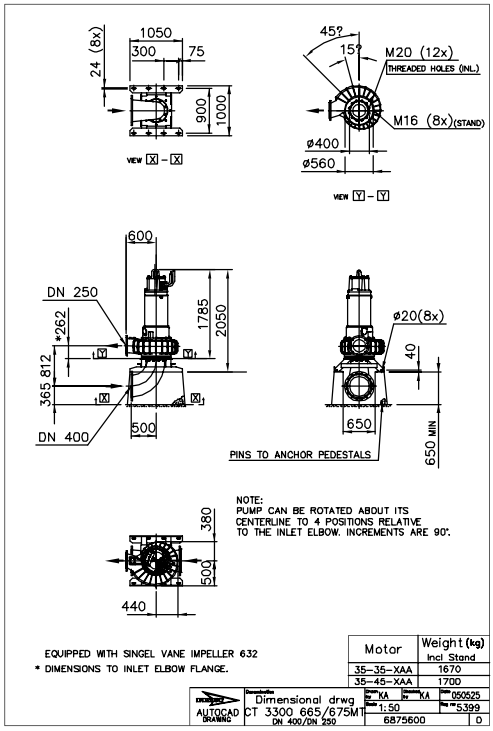

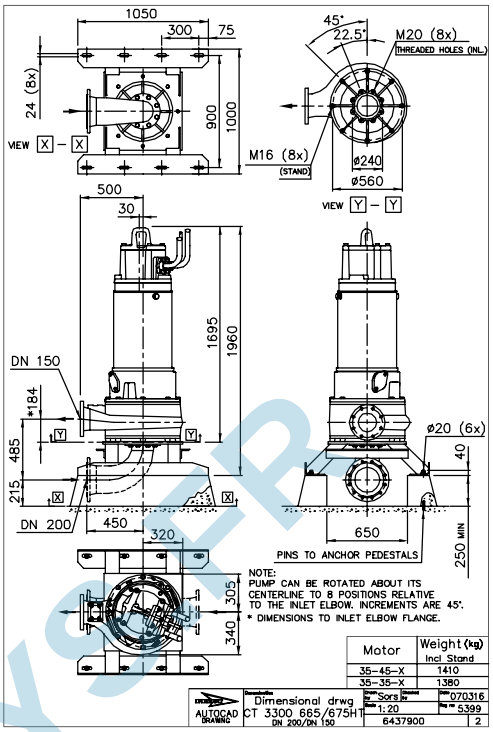

HT, Installation Z

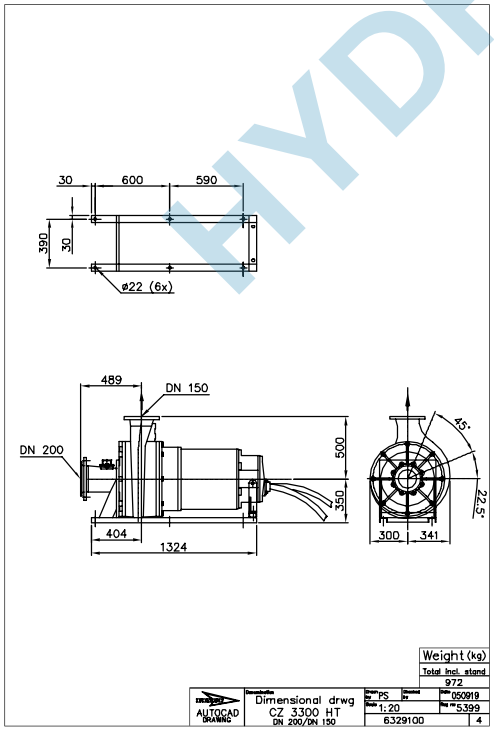

HT, Installation Z

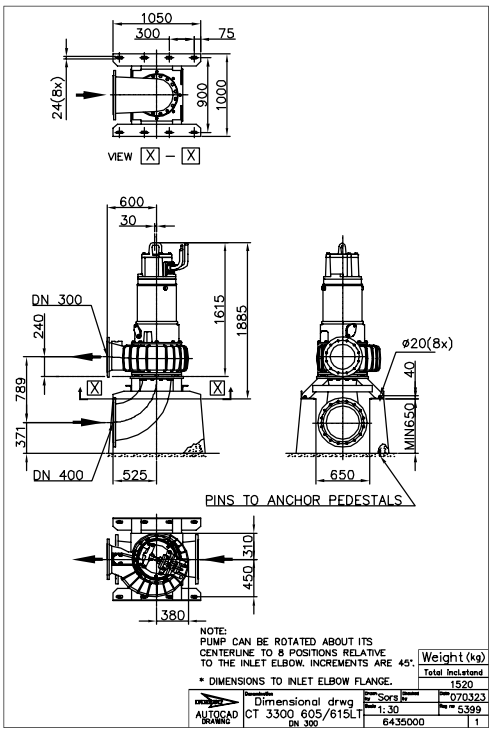

HYDROLYSER

HT, Installation Z

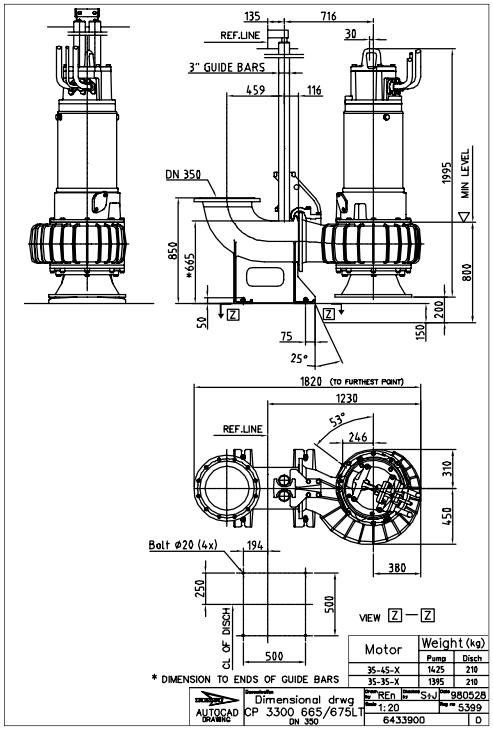

LT, Installation P

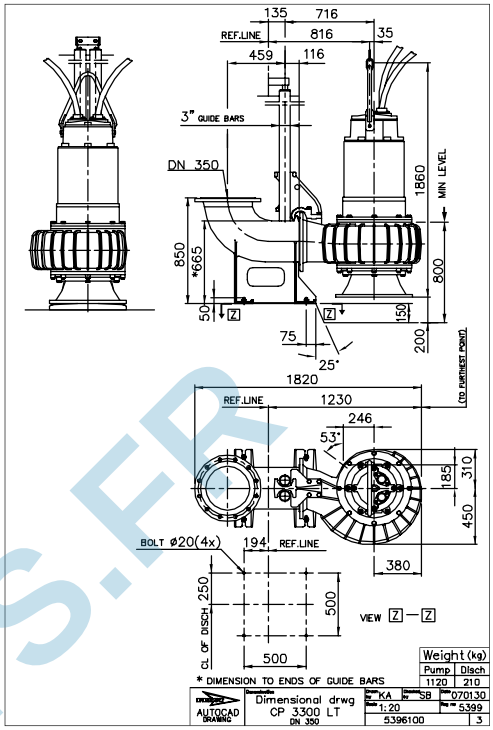

LT, Installation S

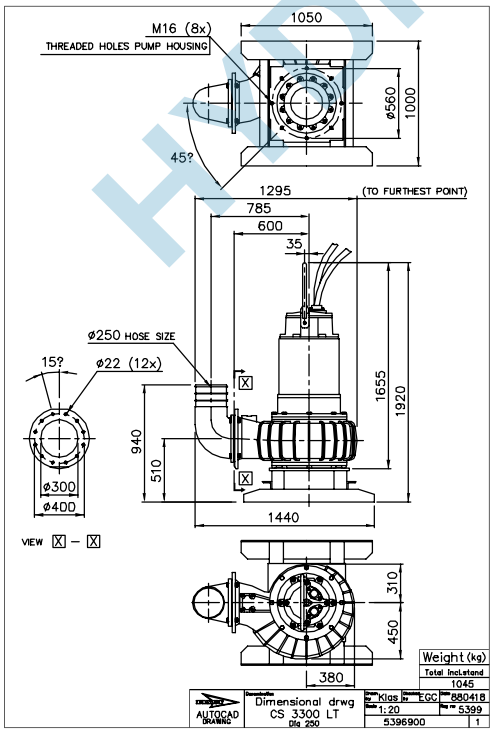

HT, Installation T

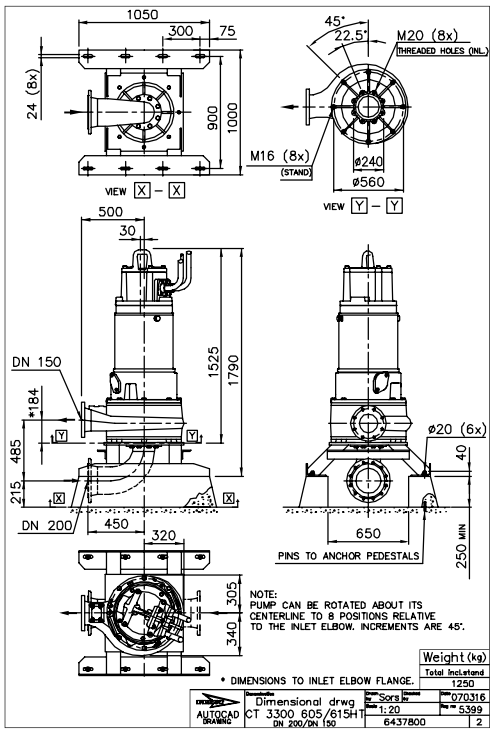

HYDROLYS.FR

HYDROLYS.FR

Xylem |ˈzīləm|

1) Tissu végétal qui achemine l'eau des racines vers le haut des plantes (en français : xylème)
2) Société leader mondial dans le secteur des technologies de l'eau

Nous sommes 12 000 personnes unies dans le même but : créer des solutions innovantes qui répondent aux besoins en eau de la planète. Développer de nouvelles technologies qui améliorent la façon dont l'eau est utilisée, stockée et réutilisée dans le futur est au cœur de notre mission. Tout au long du cycle de l'eau, nous la transportons, la traitons, l'analysons et la restituons à son milieu naturel. Ainsi, nous contribuons à une utilisation performante et responsable de l'eau dans les maisons, les bâtiments, les industries ou les exploitations agricoles. Dans plus de 150 pays, nous avons construit de longue date de fortes relations avec nos clients, qui nous connaissent pour notre combinaison unique de marques leaders et d'expertise en ingénierie, soutenue par une longue histoire d'innovations.

Pour découvrir Xylem et ses solutions, rendez-vous sur xyleminc.com

HYDROLYS.FR

xylem
Let's Solve Water

Xylem Water Solutions AB
Gesällvägen 33
174 87 Sundbyberg
Sweden
Tel. +46-8-475 60 00
Fax +46-8-475 69 00
http://tpi.xyleminc.com

Consultez notre site web pour la version la plus récente de ce document et pour plus d'informations

La version originale des instructions est en anglais. Toutes les instructions qui ne sont pas en anglais sont des traductions de cette version originale.

© 2011 Xylem Inc

895421_2.1_fr.FR_2012-06_TS_C3300_50Hz