AGA - AGC

ÉLECTROPOMPES AUTO-AMORÇANTES
en fonte



Électropompes auto-amorçantes en fonte.

APPLICATIONS
- Pressurisation domestique
- Petite irrigation de jardins
- Lavage de véhicules
- Relevage d'eau propre en général

PARTICULARITÉS TECHNIQUES
- Disponibles avec roue en laiton (AGA 0.60 M GO, AGA 0.75 M GO, AGA 1.00 M GO, AGA 1.00 T GO)

DONNÉES TECHNIQUES POMPE
- Pression maximale de fonctionnement:
  - 6 bars pour AGA 0.60-0.75-1.00
  - 10 bars pour le reste de la gamme
- Température maximale du liquide: 45°C
- Profondeur maximale d'aspiration: 8 m
- Raccord aspiration G1 per AGA 0.60-0.75-1.00, G1½ pour le reste de la gamme
- Raccord refoulement G1

DONNÉES TECHNIQUES MOTEUR
- Moteurs à haute efficacité énergétique IE2, dès 0,75kW
- Moteur asynchrone 2 pôles autoventilé
- Classe d'isolation F
- Degré de protection IP44
- Tension monophasée 230V ±10% 50Hz, tension triphasée 230/400V ±10% 50Hz
- Condensateur permanent et protection thermoampérométrique à réarmement automatique incorporée pour le moteur monophasé
- Protection à charge de l'utilisateur pour la version triphasée

MATÉRIAUX
- Corps pompe en fonte
- Disque support garniture en AISI 304 pour AGA 0.60-0.75-1.00, en fonte intégré sur le support moteur pour le reste de la gamme
- Arbre en AISI 303 (partie en contact avec le liquide)
- Roue en PPE+PS renforcé par fibres de verre pour AGA 0.60-0.75-1.00, en laiton pour le reste de la gamme
- Garniture mécanique en Céramique/Carbone/NBR
- Éjecteur et diffuseur en PPE+PS renforcé par fibres de verre

COFFRETS
- 1EPBH

ACCESSOIRES (Sur demande)
- Vase 5 litres 10 bars ¾ EPDM
- Vase 24 litres 8 bars 1" EPDM
- Flotteur key 5 mètres PVC avec contrepoids
- Flotteur key 10 mètres PVC avec contrepoids
- Pressostat SQUARE-D FSG-2 1,4÷4,6 bars G¼ F
- Pressostat FYG-22 2,8÷7 bars G¼ F
- Presscomfort - Régulateur de pression
- Press•o•Matic - Système de contrôle à vitesse variable (alimentation monophasée 230V±10% - sortie triphasée 220V – puissance maximale moteur 2,2 kW - 3 HP)
- E-*drive* - Variateur de fréquence

COURBES DE PRESTATION (selon ISO 9906 Annexe A)

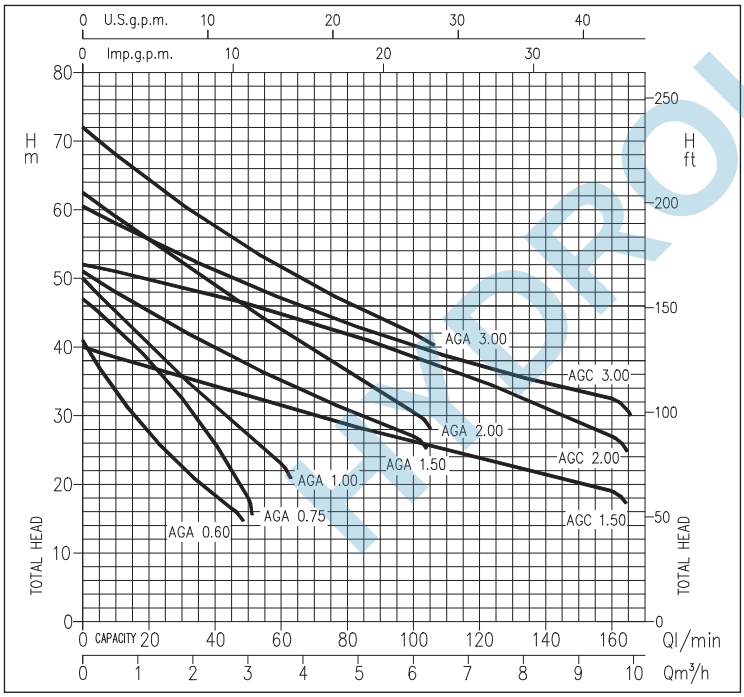

SIGLE D'IDENTIFICATION

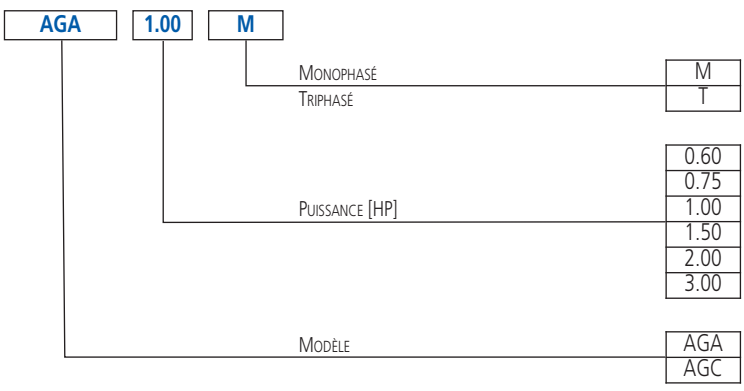

Le contenu de ce document n'est pas contractuel. EBARA Pumps Europe S.p.A. se réserve le droit d'apporter les modifications nécessaires, sans préavis.

HYDROLYS.FR

AGA - AGC

ÉLECTROPOMPES AUTO-AMORÇANTES

en fonte

TABLEAU DE PERFORMANCES

Modèle Monophasé 230V	Modèle Triphasé 230/400V	P_2 [HP]	P_2 [kW]	Q=Débit l/min	5	10	20	30	45	50	60	80	100	130	160
				m^3/h	0,3	0,6	1,2	1,8	2,7	3	3,6	4,8	6	7,8	9,6
				H=Hauteur d'élévation [m]											
AGA 0.60 M	AGA 0.60 T	0,6	0,44		37,0	33,4	27,1	22,0	16,5	-	-	-	-	-	-
AGA 0.75 M	AGA 0.75 T	0,75	0,55		45,0	42,8	37,9	32,0	21,9	18,0	-	-	-	-	-
AGA 1.00 M	AGA 1.00 T	1	0,75		47,5	45,0	40,3	35,7	29,1	27,0	23,0	-	-	-	-
AGA 1.50 M	AGA 1.50 T	1,5	1,1		-	48,0	45,1	42,4	38,6	37,4	35,1	30,8	27,0	-	-
AGA 2.00 M	AGA 2.00 T	2	1,5		-	59,0	55,6	52,2	47,3	45,7	42,5	36,4	30,5	-	-
-	AGA 3.00 T	3	2,2		-	68,0	64,3	60,8	55,9	54,4	51,6	46,4	42,0	-	-
AGC 1.50 M	AGC 1.50 T	1,5	1,1		-	38,5	37,0	35,6	33,5	32,7	31,4	28,7	26,1	22,4	19,0
AGC 2.00 M	AGC 2.00 T	2	1,5		-	51,0	49,9	48,8	46,9	46,3	44,9	42,0	38,7	33,2	27,0
-	AGC 3.00 T	3	2,2		-	58,0	55,6	53,3	50,1	49,1	47,1	43,4	40,2	35,9	32,5

DIMENSIONS

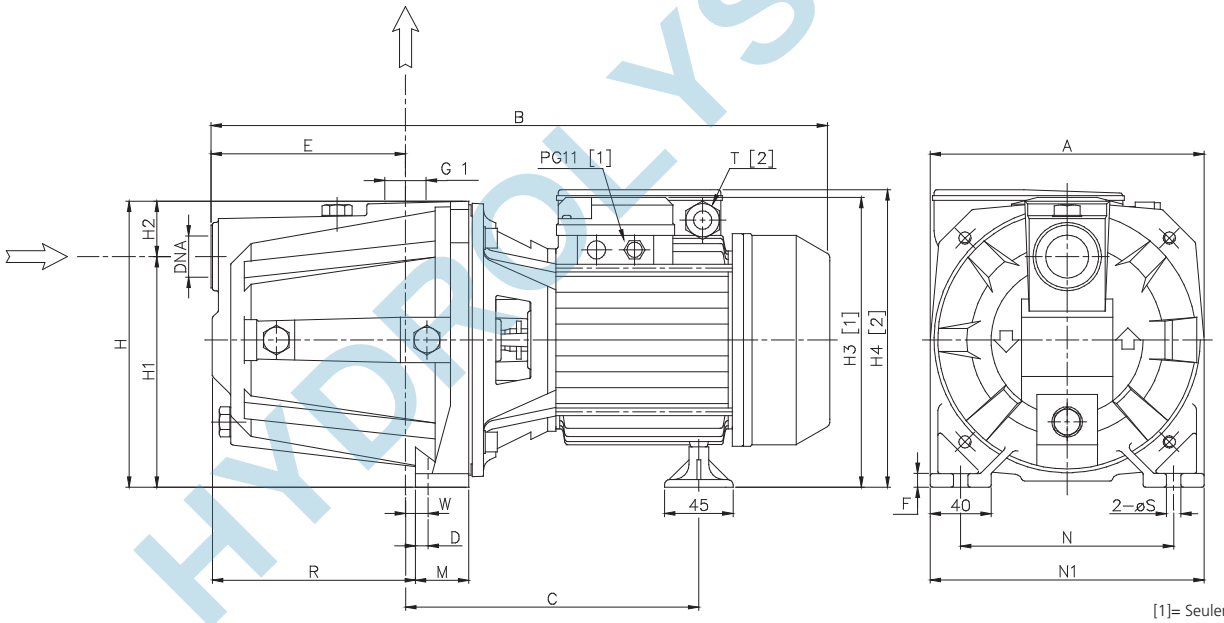

[1]= Seulement triphasé
[2]= Seulement monophasé

TABLEAU DE DIMENSIONS

Modèle	Dimensions [mm] A	B	C	D	E	F	H	H1	H2	H3 [1]	H4 [2]	M	N	N1	R	T [2]	W	S	DNA	Poids [kg]
AGA 0.60 M	180	405	195	10,3	127	9	185	152	33	-	199	40	140	180	128,5	PG11	11,8	9,5	G1	12,0
AGA 0.60 T	180	405	195	10,3	127	9	185	152	33	197,5	-	40	140	180	128,5	-	11,8	9,5	G1	12,0
AGA 0.75 M	180	405	195	10,3	127	9	185	152	33	-	199	40	140	180	128,5	PG11	11,8	9,5	G1	12,5
AGA 0.75 T	180	405	195	10,3	127	9	185	152	33	197,5	-	40	140	180	128,5	-	11,8	9,5	G1	12,3
AGA 1.00 M	180	405	195	10,3	127	9	185	152	33	-	199	40	140	180	128,5	PG11	11,8	9,5	G1	13,8
AGA 1.00 T	180	405	195	10,3	127	9	185	152	33	197,5	-	40	140	180	128,5	-	11,8	9,5	G1	14,8
AGA 1.50 M	220	508	244	10	157	10	223	170	53	-	247	48	180	220	167,5	PG13,5	15,5	9	G1½	25,5
AGA 1.50 T	220	495	244	10	157	10	223	170	53	229	-	48	180	220	167,5	-	15,5	9	G1½	25,6
AGA 2.00 M	220	508	244	10	157	10	223	170	53	-	247	48	180	220	167,5	PG13,5	15,5	9	G1½	26,6
AGA 2.00 T	220	495	244	10	157	10	223	170	53	229	-	48	180	220	167,5	-	15,5	9	G1½	26,8
AGA 3.00 T	220	508	244	10	157	10	223	170	53	229	-	48	180	220	167,5	-	15,5	9	G1½	28,1
AGC 1.50 M	220	508	244	10	157	10	223	170	53	-	247	48	180	220	167,5	PG13,5	15,5	9	G1½	25,5
AGC 1.50 T	220	495	244	10	157	10	223	170	53	229	-	48	180	220	167,5	-	15,5	9	G1½	27,4
AGC 2.00 M	220	508	244	10	157	10	223	170	53	-	247	48	180	220	167,5	PG13,5	15,5	9	G1½	26,6
AGC 2.00 T	220	508	244	10	157	10	223	170	53	229	-	48	180	220	167,5	-	15,5	9	G1½	27,7
AGC 3.00 T	220	508	244	10	157	10	223	170	53	229	-	48	180	220	167,5	-	15,5	9	G1½	28,1

[1]= Seulement triphasé
[2]= Seulement monophasé

HYDROLYS.FR

Le contenu de ce document n'est pas contractuel. EBARA Pumps Europe S.p.A. se réserve le droit d'apporter les modifications nécessaires, sans préavis.

AGA - AGC

ÉLECTROPOMPES AUTO-AMORÇANTES

en fonte

VUE EN SECTION

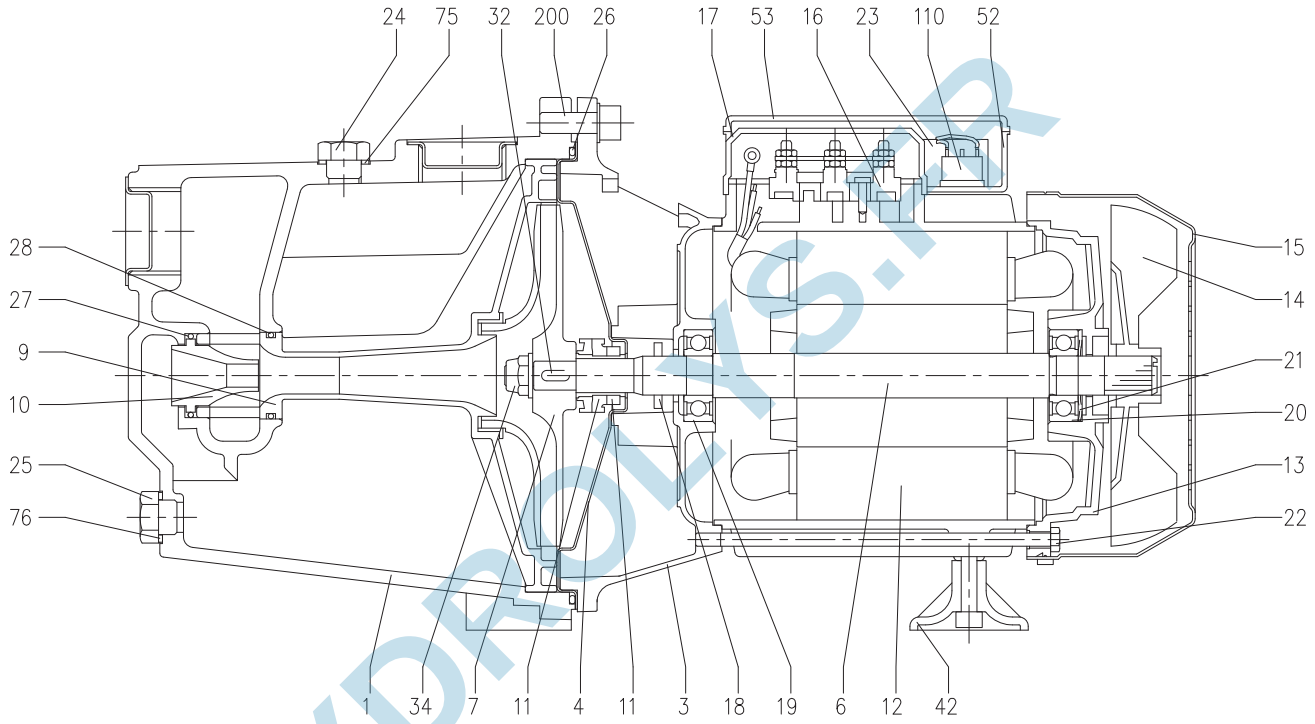

HYDROLYS.FR

TABLEAU DES MATÉRIAUX

Réf.	Nom	Matériel	Réf.	Nom	Matériel
1	Corps pompe	Fonte	21	Anneau de compensation	Acier C70
3	Support moteur	[7]	22	Tirant	Fe 42 Zingué
4	Disque support garniture	[6]	23	Condensateur [1]	-
6	Arbre rotor	AISI 303 (partie en contact avec le liquide)	24	Bouchon de remplissage	Laiton
7	Roue	[4]	25	Bouchon de vidange	Laiton
9	Diffuseur + tuyau Venturi	PPE+PS renforcé par fibres de verre	26	Bague OR	NBR
10	Buse Venturi	PPE+PS renforcé par fibres de verre	27	Bague OR	NBR
11	Garniture mécanique	Céramique/Carbone/NBR	28	Bague OR	NBR
12	Caisse moteur avec stator	-	32	Languette	AISI 316
13	Couvercle moteur	Aluminium	34	Écrou roue [3]	AISI 304
14	Ventilateur	PA6	42	Pied	PP
15	Protège ventilateur	Fe P04 Zingué	52	Boîtier bornier [1]	ABS
16	Barrette de raccordement	-	53	Couvercle boite à borne [8]	ABS
17	Couvre bornier [2]	Aluminium	75	Rondelle	Aluminium
18	Bague pare-gouttes	NBR	76	Rondelle	Aluminium
19	Roulement (côté pompe)	-	110	Protection moteur [5]	-
20	Roulement (côté moteur)	-	200	Vis (corps pompe)	Zn acier Cl. 8 .8 ISO 89 8-1

[1]= Seulement pour monophasé
[2]= Seulement pour triphasé
[3]= Seulement pour la version avec roue en laiton
[4]= PPE+PS renforcé par fibres de verre pour AGA 0.60 - 0.75 - 1.00, en laiton pour le reste de la gamme
[5]= Seulement pour les versions monophasé AGA - AGC 1.50 - 2.00
[6]= AISI 304 pour AGA 0.60 - 0.75 - 1.00, en fonte intégré sur le support moteur pour le reste de la gamme
[7]= Fonte pour AGA - AGC 1.50 - 2.00 - 3.00, aluminium pour AGA 0.60 - 0.75 - 1.00
[8]= Avec joint NBR seulement pour les modèles AGA 0.60 - 0.75 - 1.00 monophasé

Le contenu de ce document n'est pas contractuel. EBARA Pumps Europe S.p.A. se réserve le droit d'apporter les modifications nécessaires, sans préavis.

AGA - AGC

ÉLECTROPOMPES AUTO-AMORÇANTES

en fonte

GARNITURE MÉCANIQUE pour AGA 0.60 - 0.75 - 1.00

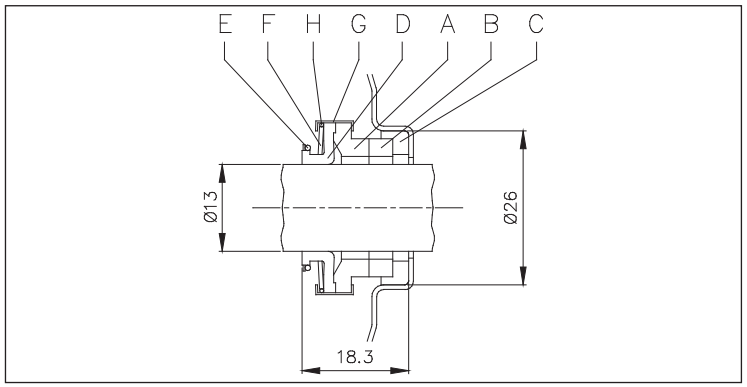

TABLEAU DES MATÉRIAUX pour AGA 0.60 - 0.75 - 1.00

Réf.	Nom	Matériel
A	Partie tournante	Carbone
B	Partie fixe	Céramique
C	Joint	NBR
D	Soufflet	NBR
E	Bague	AISI 304
F	Ressort	AISI 304
G	Structure/châssis	AISI 304
H	Bague d'arrêt	AISI 304

GARNITURE MÉCANIQUE pour AGA - AGC 1.50 - 2.00 - 3.00

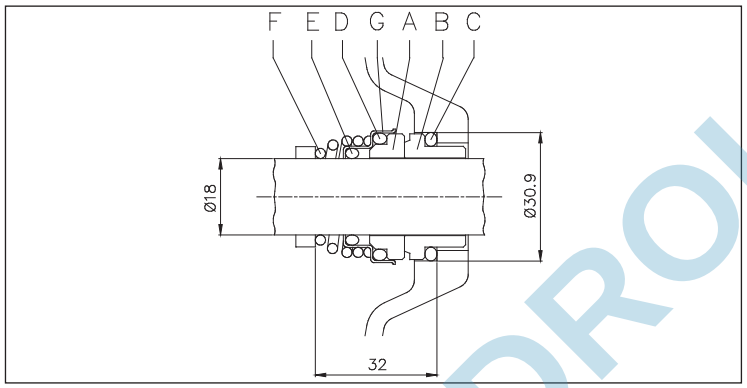

TABLEAU DES MATÉRIAUX pour AGA - AGC 1.50 - 2.00 - 3.00

Réf.	Nom	Matériel
A	Partie tournante	Céramique
B	Partie fixe	Carbone
C	Bague OR	NBR
D	Bague OR	NBR
E	Bague OR	NBR
F	Ressort	AISI 316
G	Structure/châssis	AISI 304

TABLEAU DONNÉES ÉLECTRIQUES

Modèle Monophasé 230V	Modèle Triphasé 230/400V	P_2 [HP]	P_2 [kW]	Efficacité Monophasé	Efficacité Triphasé	Condensateur Monophasé µF	Condensateur Monophasé V_c	Efficacité (%) Triphasé η % 50%	Efficacité (%) Triphasé η % 75%	Efficacité (%) Triphasé η % 100%	P_1 Monophasé [kW]	P_1 Triphasé [kW]	Courant Absorbé [A] Monophasé 230V	Courant Absorbé [A] Triphasé 230V	Courant Absorbé [A] Triphasé 400V
AGA 0.60 M	AGA 0.60 T	0,6	0,45	-	-	12,5	450	-	-	-	0,70	0,65	3,1	2,1	1,2
AGA 0.75 M	AGA 0.75 T	0,75	0,55	-	-	14	450	-	-	-	0,92	0,84	4,0	2,8	1,6
AGA 1.00 M	AGA 1.00 T	1	0,75	-	IE2	20	450	77,2	80,9	81,3	1,15	0,92	5,5	2,9	1,7
AGA 1.50 M	AGA 1.50 T	1,5	1,1	-	IE2	40	450	79,7	82,5	83,0	1,65	1,80	8,1	5,5	3,2
AGA 2.00 M	AGA 2.00 T	2	1,5	-	IE2	40	450	79,7	82,5	83,0	2,10	2,05	9,8	6,0	3,5
-	AGA 3.00 T	3	2,2	-	IE2	-	-	83,0	84,4	83,8	-	2,63	-	8,1	4,7
AGC 1.50 M	AGC 1.50 T	1,5	1,1	-	IE2	40	450	79,7	82,5	83,0	1,80	1,80	8,6	5,5	3,2
AGC 2.00 M	AGC 2.00 T	2	1,5	-	IE2	40	450	80,3	83,4	83,8	2,30	2,23	10,5	7,4	4,3
-	AGC 3.00 T	3	2,2	-	IE2	-	-	83,0	84,4	83,8	-	2,63	-	8,1	4,7

TABLEAU DES NIVEAUX SONORES

Modèle Monophasé 230V	Modèle Triphasé 230/400V	P_2 [HP]	P_2 [kW]	L_{pA} - dB(A)*
AGA 0.60 M	AGA 0.60 T	0,6	0,45	71
AGA 0.75 M	AGA 0.75 T	0,75	0,55	71
AGA 1.00 M	AGA 1.00 T	1	0,75	71
AGA 1.50 M	AGA 1.50 T	1,5	1,1	76
AGA 2.00 M	AGA 2.00 T	2	1,5	76
-	AGA 3.00 T	3	2,2	76
AGC 1.50 M	AGC 1.50 T	1,5	1,1	76
AGC 2.00 M	AGC 2.00 T	2	1,5	76
-	AGC 3.00 T	3	2,2	76

* Valeur moyenne des niveaux sonores relevés à 1m de l'électropompe.
Tolérance ± 2,5 dB.

HYDROLYS.FR

Le contenu de ce document n'est pas contractuel. EBARA Pumps Europe S.p.A. se réserve le droit d'apporter les modifications nécessaires, sans préavis.